压缩泵 / Compressor

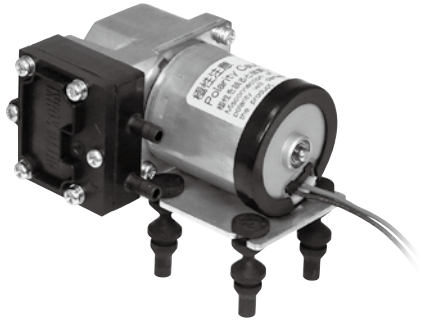

型式 DPA0105-X1

采用无炭刷马达
/ Brushless DC Motor
（12 V DC）

压缩泵专用 / Blower Type

空气量和消耗功率 / Airflow & Electric Current

空气量特性图 / Airflow Characteristics

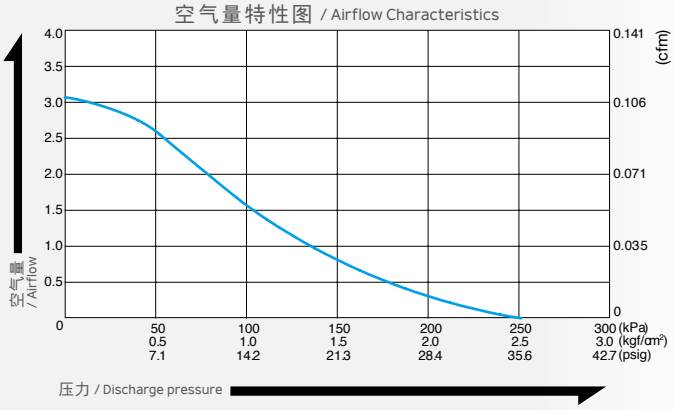

电流特性图 / Current Characteristics

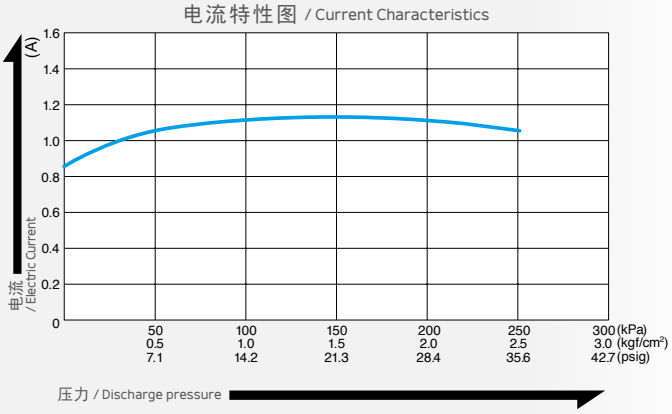

※ 特性图只是参考值，并不是保证值 .
/The characteristic charts are for reference only and are not guaranteed.

规 格 / Specifications

吐出空气量 / Free Air Displacement	2.8 L/min 0.099 cfm
额定电压 / Rated Voltage	12 V DC
最高压力 / Maximum Pressure	220 kPa (2.2 kgf/cm²) 2.2 bar 31.3 psig
最大电流 / Maximum Current	1.4 A
额定时间 / Duty Cycle	连续 / Continuous
使用压力范围 / Working Pressure Range	0 ~ 100 kPa (0 ~ 1 kgf/cm²) 0 ~ 1 bar 0 ~ 14.2 psig
耐用时间 (MTTF) / Rated Performance (MTTF)	5,000 小时 / hours
吸入口尺寸 / Inlet	ϕ5 mm（外径）直管接头 / 5 mm O.D. straight barb
吐出口尺寸 / Outlet	ϕ5 mm（外径）直管接头 / 5 mm O.D. straight barb
线圈绝缘等级 / Coil Insulation Class	相当于 A 类 A or its equivalent
安装尺寸 / Mounting Dimensions	32 (L) x 27.5 (W) mm 1-9/32" (L) x 1-5/64" (W)
本体重量 / Weight	0.3 kg 0.66 Lbs
导线长度 / Leadwire Length	360 mm 14-11/64"

用途例 / Application Examples

自动售货机 / Vending Machines

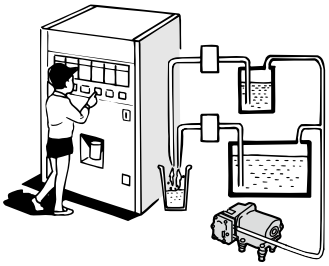
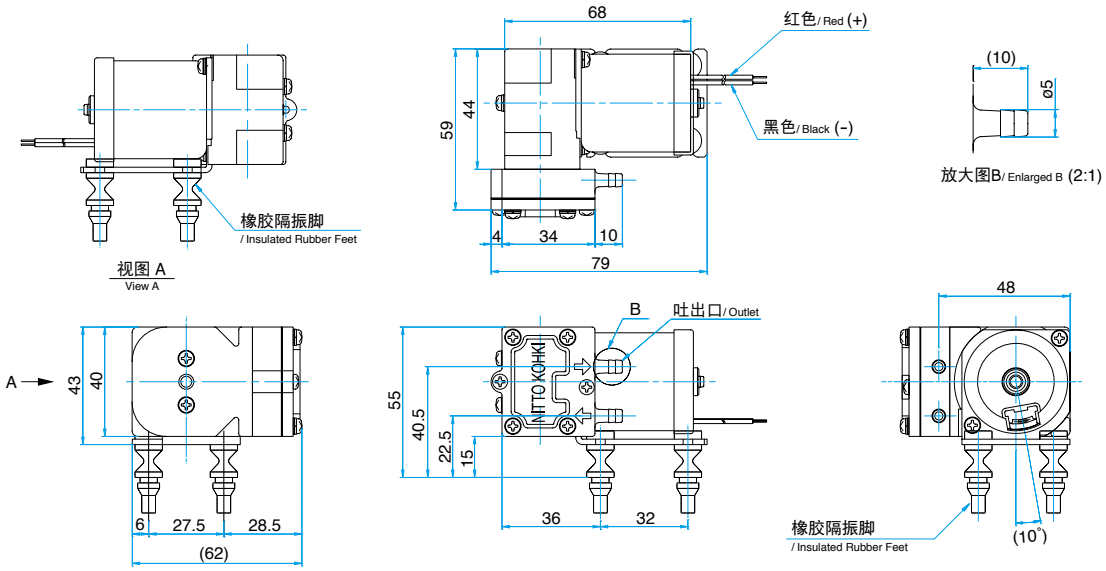
外形及安装尺寸图 / Dimensional Outline Drawing (单位 / Unit : mm)